Hotline: 0 73 03 / 901 980
ROBE Reinigungsmaschinen
Zur Aumühle 36 | 89257 Illertissen
Tel.: 0 73 03 / 901 980 | Fax 0 73 03 / 901 981 8
info@wap-nilfisk-alto-shop.de
www.wap-nilfisk-alto-shop.de

T30S

Instructions for use

MANUALE DI ISTRUZIONI
INSTRUCTIONS MANUAL
MANUEL D'INSTRUCTIONS
BETRIEBSANLEITUNG
MANUAL DE INSTRUCCIONES

C341-I-GB-F-D-E
EDITION 07/2018

I Italian
GB English
F French
D Deutsch
E Spanish

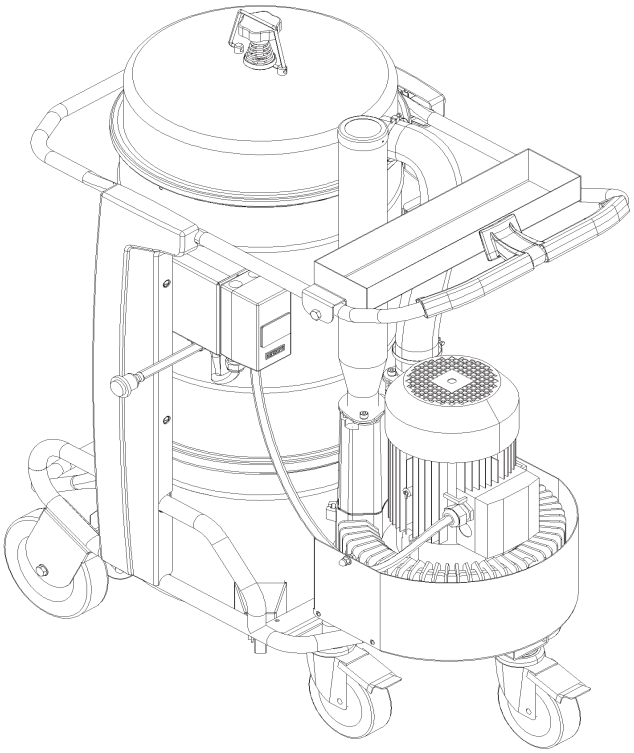

Nilfisk®

Übersetzung der Originalbetriebsanleitung

Inhaltsverzeichnis

Betriebsanleitung 2
Sicherheit der Bedienperson 2
Allgemeine Informationen zum Gebrauch des Industriesaugers 2
Bestimmungsgemäße Verwendungen 2
Unsachgemäßer Gebrauch 2
Staubemissionen in die Umwelt 3
Allgemeine Hinweise 3
EG-Konformitätserklärung 3

Beschreibung des Industriesaugers 4
Geräteteile und Schilder 4
Umrüstzubehör 4
Zubehörteile 4
Verpackung und Auspacken 4
Inbetriebnahme - Anschluss an das Stromnetz 5
Verlängerungskabel 5
Aufsaugen von Substanzen 6
Wartungen und Reparaturen 6
Technische Daten 7
Platzbedarf 7
Bedienteile, Anzeigen und Anschlüsse 7
Kontrollen vor dem Einschalten 7
Einschalten 7
Einschalten/Ausschalten des Industriesaugers 7
Hauptfilter rütteln 8
Notabschaltung 8
Staubbehälter entleeren 8
Austauschen und Verwendung des Schwenkauslass 8
Austauschen und Verwendung des Einzelplastikbeutels 8
Am Ende der Arbeit 9
Wartung, Reinigung und Entsorgung 9
Ausbauen und Ersetzen des Filters 9
Ersetzen des Filters 9
Lüfter zur Motorkühlung prüfen und reinigen 10
Dichtungen prüfen 10
Reinigen und Ersetzen des Zyklons (falls vorhanden) 10
Entsorgung 10
Stromlaufpläne 10
Standardgerät 10
Empfohlene Ersatzteile 10

Fehlersuche 11

D

Betriebsanleitung

Die Betriebsanleitung lesen und die mit **ACHTUNG!** gekennzeichneten Warnhinweise beachten.

Sicherheit der Bedienperson

⚠ ACHTUNG! ⚠

Betriebsanleitung vor Inbetriebnahme des Geräts aufmerksam lesen, griffbereit aufbewahren und bei Bedarf konsultieren.
Der Industriesauger darf nur von Personen benutzt werden, die mit der Funktion des Geräts vertraut sind, ausdrücklich mit dem Gebrauch des Saugers beauftragt und entsprechend geschult wurden.
Vor dem Gebrauch müssen Bedienpersonen Informationen, Anweisungen und Schulungen zum Gerätegebrauch und zu den Substanzen erhalten, für die der Sauger eingesetzt werden soll, einschließlich der sicheren Entsorgung des aufgesaugten Schmutzes.

⚠ ACHTUNG! ⚠

Dieses Gerät ist nicht für den Gebrauch durch Personen mit eingeschränkten physischen, sensorischen oder geistigen Fähigkeiten oder mit wenig Erfahrung bzw. Sachkenntnis (einschließlich Kinder) bestimmt, es sei denn, sie werden durch eine für ihre Sicherheit zuständige Person beaufsichtigt oder haben von dieser Anweisungen zum Gerätegebrauch erhalten.
Kinder sind zu beaufsichtigen, um sicherzustellen, dass sie nicht mit dem Industriesauger spielen.

Allgemeine Informationen zum Gebrauch des Industriesaugers

Der Gebrauch des Industriesaugers unterliegt den geltenden nationalen Vorschriften.
Außer der Betriebsanleitung und den Bestimmungen, die im jeweiligen Benutzungsland gelten, müssen zur Unfallverhütung auch die technischen Regeln für eine sichere und korrekte Arbeitsweise beachtet werden (Rechtsvorschriften zur Sicherheit am Arbeitsplatz gemäß Gemeinschaftsrichtlinie 89/391/EG in der aktuellen Fassung und folgenden Richtlinien).
Sämtliche Arbeiten, welche die Sicherheit von Personen, Bauteile und Umwelt gefährden könnten, sind zu vermeiden.
Die in dieser Betriebsanleitung enthaltenen Sicherheitsvorschriften und Sicherheitsmaßnahmen sind zu beachten.

Bestimmungsgemäße Verwendungen

Dieses Gerät ist für den gewerblichen Gebrauch, z.B. in Hotels, Schulen, Krankenhäusern, Fabriken, Läden, Büros, Wohnanlagen sowie zur Vermietung und keinesfalls für normale Haushaltszwecke geeignete.
Dieses Gerät ist für Reinigungsarbeiten und das Aufsammeln von festen, nicht brennbaren Materialien in Innenräumen und im Freien geeignet.

WARNUNG – Dieses Gerät ist nur für den Trockenbetrieb geeignet, wenn keine spezifischen Flüssigkeitssperreinrichtung ausgestattet.

- Rund um das Gerät stets etwas Freiraum lassen, damit die Bedienelemente bequem erreicht werden können.

Das Gerät ist für den Gebrauch durch eine Bedienperson bestimmt.
Dieses Gerät besteht aus einer motorisierten Saugeinheit, vor der sich eine Filtereinheit befindet, und verfügt über eine Behälter zur Aufnahme des Saugguts.

Unsachgemäßer Gebrauch

⚠ ACHTUNG! ⚠

Strikt verboten ist:
- ***Der Gebrauch im Freien bei Niederschlägen.***
- ***Der Saugergebrauch auf unebenen und nicht waagerechten Oberflächen.***
- ***Der Gebrauch ohne die vom Hersteller vorgesehene Filtereinheit.***
- ***Der Gebrauch, wenn Ansaugstutzen und/oder Ansaugschlauch auf Körperteile gerichtet sind.***
- ***Der Gebrauch ohne eingebauten Sauggutbehälter.***
- ***Der Gebrauch ohne die vom Hersteller montierten Schutzabdeckungen, Schutzvorrichtungen und Sicherheitseinrichtungen.***
- ***Der Saugergebrauch bei teilweise oder vollständig abgedeckten Kühllufteinlässen der Innenbauteile.***
- ***Der Gebrauch bei mit Kunststoff- oder Stofftüchern abgedecktem Sauger.***
- ***Der Gebrauch bei verschlossener oder teilweise verschlossener Luftauslassöffnung.***
- ***Der Gebrauch in engen Räumen, in denen ein Luftaustausch nicht möglich ist.***
- ***Folgende Materialien aufzusaugen:***
  1. ***Brennende Materialien (Glut, heiße Asche, brennende Zigaretten etc.).***
  2. ***Offene Flammen.***
  3. ***Brenngas.***
  4. ***Brennbare Flüssigkeiten, aggressive Substanzen (z.B. Benzin, Lösemittel, Säuren, alkalische Lösungen etc.).***
  5. ***Explosive und leicht entzündliche Pulver/Stoffe und/oder deren Mischungen (Magnesium- oder Aluminiumpulver etc.).***

ANMERKUNG: Ein Gebrauch zu böswilligen Zwecken ist nicht zulässig, auch wenn er nicht unter den vorstehenden Angaben angeführt ist.

Staubemissionen in die Umwelt

Richtwerte der Leistungen:
- Normale Version (ungeeignet zum Aufsaugen von

D

gefährlichem Staub): Behält 99,1% Staubpartikel ein ≥ 3 µm.

Allgemeine Hinweise

ACHTUNG!

Für den Notfall:
- ***Filterbruch***
- ***Brand***
- ***Kurzschluss***
- ***Motorstopp***
- ***Stromschlag***
- ***etc.***

Industriesauger ausschalten, Netzstecker abziehen und Fachpersonal kontaktieren.

ACHTUNG!

Industriesauger dürfen nicht im Freien oder in feuchter Umgebung benutzt oder aufbewahrt werden.

EG-Konformitätserklärung

Alle Industriesauger werden mit einer EG-Konformitätserklärung geliefert, siehe Kopie auf Abb. 18.

[HINWEIS]

Bei der Konformitätserklärung handelt es sich um eine höchst wichtiges Dokument, das mit äußerster Sorgfalt aufzubewahren ist, damit es den Kontrollbehörden auf Anfrage zur Verfügung gestellt werden kann.

D

Beschreibung des Industriesaugers

Geräteteile und Schilder

Abbildung 1

1 Typenschild
Artikelnummer, die die technischen Angabe, Fabrikationsnummer, CE-Markierung, Baujahr aufnimmt
2 Sauganschlussleitung
3 Steuerungspanel
4 Staubbehälter
5 Filterkammer
6 Auslass
7 Hinweisschild
Dieses Warnschild weist die Bedienperson darauf hin, dass der Filter nur bei ausgeschaltetem Gerät gerüttelt werden darf. Andernfalls hätte der Vorgang keine Wirkung und könnte den Filter beschädigen.
8 Schild mit Spannungsangabe
Zeigt an, dass im Inneren der Schalttafel die auf dem Schild angegebene Spannung vorhanden ist.
9 Saugöffnung

Dieser Industriesauger erzeugt einen starken Luftstrom der durch die Saugöffnung (**9**) angesaugt und durch den Auslass (**6**) ausgestoßen wird; in diesem Sinne ist die Drehrichtung des Motors festzustellen nachdem der Schlauch und das Saugzubehör verbunden wurden.

Den Industriesauger erst einschalten wenn der Ansaugschlauch mit der passenden Ansaugöffnung und dem für das Arbeiten geeignete Saugwerkzeug verbunden wurde; das gewünschte Saugzubehör in Hersteller-Zubehörkatalog nachschlagen oder sich vertrauensvoll an Hersteller-Kundendienst wenden.

Dieser Industriesauger ist mit einem internen Leitblech ausgestattet, der das aufgesaugte Material in einen zentrifugalen Wirbel zwingt und das Material im Auffangbehälter niederschlägt. Der Industriesauger ist mit einem Filter ausgestattet, der dem Einsatzzweck der meisten Anwendungsfälle entspricht.

Umrüstzubehör

Das Gerät ist mit dem folgenden Umrüstzubehör erhältlich:
- Satz für Schwenkauslass
- Satz für Einzelplastikbeutel

Dieses Zubehör kann schon bei der Bestellung installiert werden. Als Alternative kann das Zubehör auch später installiert werden.
Wenden Sie sich bitte für alle Informationen an das Hersteller-Verkaufsnetz.
Die Montageanleitung für das optionale Zubehör liegen dem Umbausatz bei.

⚠ ACHTUNG! ⚠

Nur vom Hersteller genehmigte und gelieferte Originaloptionen verwenden.

Zubehörteile

Es sind verschiedene Zubehöreinrichtungen erhältlich; nehmen Sie Bezug auf den Hersteller-Zubehörkatalog.

⚠ ACHTUNG! ⚠

Nur vom Hersteller genehmigte und gelieferte Originalzubehörteile verwenden.

Verpackung und Auspacken

Die Verpackungsmaterialien müssen gemäß den geltenden Rechtsvorschriften entsorgt werden.

Abbildung 2

Modell	A (mm)	B (mm)	C (mm)	Kg
T30S	1200	700	1700	135

D

Inbetriebnahme - Anschluss an das Stromnetz

⚠ ACHTUNG! ⚠

- ***Vor der Inbetriebnahme Industriesauger auf ordnungsgemäßen Zustand überprüfen.***
- ***Stellen Sie, bevor Sie den Sauger an das Stromnetz anschließen, sicher, dass die auf dem Typenschild angegebene Spannung mit der Netzspannung übereinstimmt.***
- ***Den Stecker des Gerätekabels an eine mit korrekter Erdung installierte Steckdose anschließen. Der Industriesauger muss ausgeschaltet sein.***
- ***Netzstecker und Kabelanschlüsse müssen vor Wasserspritzern geschützt sein.***
- ***Den korrekten Anschluss zwischen Stecker und Steckdose prüfen.***
- ***Nur Industriesauger mit Netzkabeln verwenden, die einen einwandfreien Zustand aufweisen (bei Kabelschäden besteht die Gefahr von Stromschlägen!).***
- ***Die Netzanschlussleitung regelmäßig auf Schäden, Risse oder Kabelabnutzung untersuchen.***

⚠ ACHTUNG! ⚠

Während des Gerätebetriebs:

- ***Vermeiden auf die Netzanschlussleitung zu treten, sie zu quetschen, an ihr zu ziehen oder sie zu beschädigen.***
- ***Die Netzanschlussleitung nur mit dem Stecker aus der Steckdose ziehen (nicht am Kabel aus der Steckdose ziehen).***
- ***Beim Austauschen der Netzanschlussleitung dieses nur durch eine von demselben Typ austauschen, die der Originalleitung entspricht: H07 RN - F, dasselbe gilt auch für eventuelle Verlängerungskabel.***
- ***Die Netzanschlussleitung darf nur durch den Hersteller oder seinen Kundendienst oder eine ähnlich qualifizierte Person ausgetauscht werden.***

Verlängerungskabel

Bei Verwendung eines Verlängerungskabels darauf achten, dass der Kabelquerschnitt dem Aufnahmestrom und der Schutzart des Industriesaugers entspricht.

Mindestquerschnitt der Verlängerungskabel:
Maximale Länge = 20 m
Kabeltyp = H07 RN - F

Maximale Leistung (kW)	3	5	15	22
Mindestquerschnitt (mm^2)	2,5	4	10	16

⚠ ACHTUNG! ⚠

Steckdosen, Stecker, Anschlüsse und die Verlegung des Verlängerungskabels müssen der IP-Schutzart des Industriesaugers auf dem Typenschild entsprechen.

⚠ ACHTUNG! ⚠

Die Netzsteckdose des Industriesaugers muss mit einem Fehlerstrom-Schutzschalter mit Fehlerstrombegrenzung, der die Stromversorgung unterbricht, sobald der Erdungsstrom 30 mA für 30 msek. übersteigt, oder einen gleichwertigen Schutzstromkreis geschützt sein.

⚠ ACHTUNG! ⚠

Niemals Wasser auf den Industriesauger spritzen: Gefahr für Personen und Kurzschlussgefahr. Die jeweils gültige Fassung der Gemeinschaftsrichtlinien, der nationalen Rechtsvorschriften, der geltenden Normen (UNI - CEI - EN), insbesondere die europäische Norm EN60335-2-69 sind zu beachten.

D

Aufsaugen von Substanzen

[HINWEIS]

- *Den im Lieferumfang enthaltenen Filter muss korrekt installiert werden.*

⚠ ACHTUNG! ⚠

Die anwendbaren Sicherheitsbestimmungen über die Stoffe, die aufgesaugt werden sollen, sind zu beachten.

Wartungen und Reparaturen

⚠ ACHTUNG! ⚠

Vor jeder Reinigung oder Wartung und beim Austauschen von Teilen oder der Geräteumrüstung in eine andere Ausführung ist der Industriesauger von der Stromquelle zu trennen; indem man den Netzstecker aus der Netzsteckdose zieht.

- ***Es dürfen nur die in dieser Betriebsanleitung beschriebenen Wartungen ausgeführt werden.***
- ***Nur Originalersatzteile verwenden.***
- ***Keine Änderungen am Industriesauger ausführen. Bei Nichtbeachtung dieser Anweisungen könnte die Sicherheit des Benutzers gefährdet werden. Außerdem würde die mit dem Industriesauger gelieferte EG-Konformitätserklärung ungültig.***

⚠ ACHTUNG! ⚠

Für Wartungsarbeiten, die nicht in dieser Betriebsanleitung beschrieben sind, und für Reparaturarbeiten, wenden Sie sich an den Hersteller-Kundendienst oder an unseres Verkaufsnetz!

D

Technische Daten

Parameter	Maßeinheit	T30S (50 Hz)	T30S (60 Hz)
Spannung	V	400	220/380/440
Leistung	kW	3	3,6
Schutzart	IP	55	55
Isolierstoff	Klasse	F	F
Schutzart (elektrisch)	Klasse	D	D
Betriebsgeräusch	dB(A)	70	73
Kapazität Behälter	L	50 / 100	50 / 100
Saugleitung (Durchmesser)	mm	70	70
Max. Unterdruck	mbar	310	380
Max. Luftmenge (ohne Schlauch und Reduzierstück)	L/min'	5830	6830
Hauptfilterfläche	m^2	1,95	1,95

Platzbedarf

Abbildung 3

Modell		T30S		
A (mm)	L 50	1250	-	-
	L 100	-	1530	-
	GU	-	-	1530
B (mm)		980	980	980
C (mm)		600	600	600
kg (1)		100	103	103

(1) Nettogewicht

[HINWEIS]

- *Lagerhaltung:*
  Temperatur: -10°C ÷ +40°C
  Feuchtigkeit: ≤ 85%
- *Betriebsbedingungen:*
  Max. Höhe: 800 m
  (bis zum 2000 m mit verringerter Leistung)
  Temperatur: -10°C ÷ +40°C
  Feuchtigkeit: ≤ 85%

Bedienteile, Anzeigen und Anschlüsse

Abbildung 4

1 Auslösehebel Staubbehälter
2 Radbremse
3 Handfilterrüttlerknopf
4 Start/Stopp-Schalter

Kontrollen vor dem Einschalten

Abbildung 5

1 Saugöffnung

Vor dem Einschalten prüfen:
- ob der Filter eingesetzt ist;
- ob die Verriegelungen fest angezogen sind;
- ob der Ansaugschlauch und das Zubehör korrekt mit dem Ansaugöffnung (**1**) verbunden sind;

Nicht mit defektem Filterelement benutzen.

Einschalten

Abbildung 6

1 Radbremsen
2 Start/Stopp-Schalter

Vor dem Einschalten des Industriesaugers die Räderbremsen (**1**) sperren.

Einschalten/Ausschalten des Industriesaugers

Normale Version
- Zum Einschalten den Schalter (**2**) auf „I“ drücken bzw. drehen.
- Zum Ausschalten den Schalter auf „0“ drücken bzw. drehen.

Prüfung der Drehrichtung des Motors der Ansaugeinheit
Die Funktionsfähigkeit des Industriesaugers prüfen, indem eine Hand vor die Saugöffnung gehalten wird.
Wenn der Industriesauger Luft durch den Ansaugschlauch auswirft, der Motor in die falsche Richtung dreht; den Netzstecker aus der Netzsteckdose ziehen und Fachpersonal anfordern, um die Phasenleiter korrekt anzuschließen.

D

Hauptfilter rütteln

Abbildung 7

1 Einschaltknopf Hauptfilter

Je nach der Menge des aufgenommenen Materials, muss der Hauptfilter, mit der Hilfe des Knopfes (**1**), geschüttelt werden.

⚠ ACHTUNG! ⚠

Das Gerät vor dem Rütteln des Filters ausschalten. Den Filter nicht bei eingeschaltetem Gerät rütteln.

Notabschaltung

Den Hauptschalter auf „0“ drücken bzw. drehen.

Staubbehälter entleeren

⚠ ACHTUNG! ⚠

Das Gerät vor diesen Arbeitsvorgängen ausschalten und den Netzstecker aus der Netzsteckdose ziehen.

Vor dem Entleeren sollte der Filter gereinigt werden (siehe Abschnitt „Filterschüttelung“).

Abbildung 8

1 Staubbehälter

- Den Staubbehälter (**1**) aushaken, herausziehen und entleeren.
- Den Zustand der Dichtung und die korrekte Positionierung prüfen.
- Den Staubbehälter wieder positionieren und einhaken.

Austauschen und Verwendung des Schwenkauslass

Abbildung 9

1 Schwenkauslasseinheit

- Den Trichter an der Filterkammer einhaken, ihn in den vorgesehenen Sitzen einfügen und durch den Hebel (**2**) fixieren (Abbildung 9).
- Den Beutel (Longopac®) in dem vorgesehenen Halter einfügen und das Ende mit dem Gurt (**1**, Abbildung 10) fixieren.
- Den Halter des Schwenkauslass an dem Trichter einhaken und in den vorgesehenen Stiften (Abbildung 9) fixieren.
- Den Beutel (Longopac®) herausziehen, bis er auf der unteren Halteplatte aufsetzt und das Ende mit der entsprechenden im Lieferumfang enthaltenen Schelle schließen.
- Bei gefülltem Beutel (Longopac®) das obere Ende mit zwei Schellen schließen und sie mit einem Abstand von ungefähr 50 mm auseinander fixieren, dann den Beutel zwischen den zwei Schellen (Abbildung 10) mit Schere schneiden.

Austauschen und Verwendung des Einzelplastikbeutels

Abbildung 11

Den Plastikbeutel auf der Außenseite des Halters des Schwenkauslass stecken und darauf achten dass, der Beutelboden auf der unteren Halteplatte aufsetzt und dann die Oberseite des Beutels mit dem Gurt fixieren.

D

Am Ende der Arbeit

- Den Industriesauger ausschalten und den Stecker aus der Steckdose ziehen.
- Das Anschlusskabel auf der Kabelhalterung (Abbildung 12) aufrollen.
- Den Sammelbehälter leeren, gemäß den Anweisungen im Abschnitt „Entleeren des Staubbehälters“. Industriesauger wie in Abschnitt „Wartung, Reinigung und Entsorgung“ erläutert, reinigen.
- Bei Ansaugung aggressiver Substanzen, den Behälter mit sauberem Wasser ausspülen.
- Das Gerät an einem trockenen Ort und außerhalb der Reichweite von unbefugtem Personal aufbewahren.

Wartung, Reinigung und Entsorgung

⚠ ACHTUNG! ⚠

Die folgenden Vorsichtsmaßnamen müssen im Bereich der Wartungsarbeiten, inkl. Reinigung und Ersetzen des Filters, durchgeführt werden.

- ***Zur Wartung durch die Bedienperson, darf das Gerät auseinandergenommen, gereinigt und gewartet werden, soweit dies durchführbar ist, ohne dabei eine Gefahr für das Wartungspersonal und andere Personen hervorzurufen. Geeignete Vorsichtsmaßnahmen beinhalten die Reinigung vor dem Auseinandernehmen. Ferner müssen an dem Ort, an dem das Gerät auseinandergenommen wird, eine Filterlüftung, die Reinigung des Wartungsbereichs und geeignete persönliche Schutzausrüstungen gewährleistet sein.***

Die nicht staubdichten Abteilungen sind mit dem entsprechenden Werkzeug (Schraubenzieher, Schlüssel, usw.) zu öffnen und sorgfältig zu reinigen.

- ***Mindestens jährlich muss eine technische Überprüfung durchgeführt werden, die zum Beispiel aus der Überprüfung des Filters auf Schäden, der Dichtigkeit des Gerätes und der einwandfreien Funktion der elektrischen Schalttafel besteht. Diese Überprüfung darf vom Hersteller oder von einer ausgebildeten Person durchgeführt werden.***

⚠ ACHTUNG! ⚠

Nur vom Hersteller genehmigte und gelieferte Originalersatzteile verwenden.

Ausbauen und Ersetzen des Filters

⚠ ACHTUNG! ⚠

Beim Absaugen gefährlicher Stoffe werden die Filter des Industriesaugers kontaminiert, daher:

- ***Der Vorgang ist besonders sorgfältig vorzunehmen, um zu vermeiden, dass hierbei erhebliche Staub und/oder abgesaugtes Material aufgewirbelt werden können.***
- ***Der ausgebaute und/oder ersetze Filter muss in einen undurchlässigen Plastikbeutel gelegt werden.***
- ***Den Plastikbeutel verschließen.***
- ***Der kontaminierte Filter muss gemäß der gültigen Bestimmungen entsorgt werden.***

⚠ ACHTUNG! ⚠

Der Filteraustausch ist ein wichtiger Vorgang, der nicht leichtfertig ausgeführt werden darf. Man muss ihn durch einen anderen ersetzen, der die gleichen Merkmale hat, die gleiche Feinheit der Filterfläche gehört.
Andernfalls wird der einwandfreie Betrieb des Saugers beeinträchtigt.

Ersetzen des Filters

Abbildung 13

1 Ansaugschlauch
2 Band
3 Deckel

Das Gerät vor diesen Arbeitsvorgängen ausschalten und den Netzstecker aus der Netzsteckdose ziehen.

- Den Ansaugschlauch (**1**) abbauen.
- Band (**2**) betätigen und Deckel (**3**) zusammen mit dem Filter entfernen.
- Den alten Filter aus dem Käfig ausbauen.
- Den neuen Filter einsetzen und mit den entsprechenden Manschetten im Käfig blockieren.
- Beim Montieren des Deckels und des Filters in den Ansaugbehälter in umgekehrter Reihenfolge vorgehen.
- Den ersetzten Filter gemäß den geltenden Rechtsvorschriften entsorgen.

D

Lüfter zur Motorkühlung prüfen und reinigen

Um eine Überhitzung des Motors zu vermeiden, muss eine regelmäßige Reinigung des Lüfters zur Motorkühlung vorgenommen werden.

Dichtungen prüfen

Abbildung 14

1 Verbindungsleitung zum Gebläse
2 Ansaugschlauch

- Prüfung der Schläuche auf Unversehrtheit
  Die Unversehrtheit und die korrekte Befestigung des Schlauchs (**1**) prüfen.
  Bei Beschädigungen, Brüchen oder falschem Anschluss des Schlauchs an die Anschlussstutzen ist der Schlauch auszutauschen.
  Wenn klebrige Materialien behandelt werden, sind mögliche Verschlussstellen zu suchen, die längs des Schlauchs (**2**), im Stutzen und auf dem Leitblech in der Filterkammer vorliegen können.
  Zur Reinigung den Stutzen von außen abkratzen und das abgelagerte Material entfernen, so wie es in der Abbildung gezeigt ist.

Abbildung 15

1 Dichtung
2 Schrauben
3 Filterkammer

- Prüfung der Dichtung der Filterkammer
  Wenn die Dichtung (**1**) zwischen Behälter und Filterkammer (**3**) bietet keinen dichten:
  - Die vier Schrauben (**2**) losdrehen, mit denen die Filterkammer (**3**) an der Struktur des Industriesaugers befestigt wird.
  - Die Filterkammer (**3**) anhand der Langlöcher nach unten gleiten lassen, und wenn die dicht sitzende Position erreicht ist, die Schrauben (**2**) wieder anziehen.

  Wenn die Dichtung (**1**) Risse, Spalten, usw., aufweist, ist sie zu ersetzen. Im Fall noch keine optimale Dichte erreicht werden kann, die Dichtung (**1**) ersetzen.

D

Reinigen und Ersetzen des Zyklons (falls vorhanden)

Abbildung 16

1 Zyklon
2 Band
3 Deckel
4 Schrauben

[HINWEIS]

*Wenn der Zyklon (**1**) nur eine Staubablagerung aufweist, ist der Staub durch die zentrale Öffnung nach unten zu stoßen.*

Um den Zyklon (**1**) ordnungsgemäß reinigen zu können, muss er ausgebaut werden:

- Band (**2**) betätigen und Deckel (**3**) zusammen mit dem Filter entfernen.
- Die beiden Schrauben (**4**) losdrehen und den Zyklon aus dem Behälter herauszuziehen.
  Wenn er zu stark verschlissen ist, muss er ersetzt werden.
  Beim Wiedereinbauen der ausgebauten Bauteile in umgekehrter Reihenfolge vorgehen.

Entsorgung

Abbildung 19

Das Symbol der durchgestrichenen Mülltonne weist darauf hin, dass gebrauchte elektrische und elektronische Altgeräte, die mit dieser Kennzeichnung markiert sind, nicht zusammen mit dem unsortierten Hausmüll entsorgt werden dürfen. Um negative Auswirkungen auf die menschliche Gesundheit und die Umwelt zu vermeiden, müssen solche Geräte an den dafür vorgesehenen Sammelstellen getrennt abgegeben werden.
Benutzer von elektrischen und elektronischen Haushaltsgeräten müssen die kommunalen Sammelsysteme verwenden. Bitte beachten Sie, dass kommerziell genutzte elektrische und elektronische Altgeräte, nicht über die kommunalen Sammelsystemen entsorgt werden dürfen. Wir informieren Sie gerne über geeignete Entsorgungsmöglichkeiten.

Stromlaufpläne

Standardgerät

Abbildung 17

1 Stecker
2 Industriesauger
3 Schutzschalter

Name	Bauteil	Code			
		T30S 220 V 60 Hz	T30S 380/400V 60 Hz	T30S 400 V 50 Hz	T30S 440 V 60 Hz
Q1	Schutzschalter	8 39014	8 391157	8 391156	8 39318
	Gehäuse für Q1	8 39932	8 391052	8 391052	8 39932

Empfohlene Ersatzteile

Hier folgt eine Liste der Ersatzteile, die man stets auf Lager halten sollte, um etwaige Wartungsarbeiten zu beschleunigen:

- Hauptfilter
- Dichtung Filterkammer
- Filterdichtung
- Befestigungsschelle für Filter
- Plastikbeutel

Fehlersuche

Zur Bestellung siehe im Hersteller-Ersatzteilkatalog.

Störung	Ursache	Abhilfe
Der Industriesauger stoppt plötzlich	Hauptfilter verstopft	Filter rütteln. Reicht das nicht aus, Filter austauschen.
	Saugschlauch verstopft	Saugleitung prüfen und reinigen.
	Ansprechen des Motorschutzschalters	Einstellung prüfen. Stromaufnahme des Motors überprüfen. Den Behälter entleeren. Falls erforderlich, wenden Sie sich an eine Vertragswerkstatt.
Der Industriesauger verliert Staub	Filter beschädigt	Den Filter durch einen neuen der gleichen Gruppe austauschen.
Auf dem Industriesauger sind elektrostatische Ströme vorhanden	Erdung unzureichend oder fehlend	Alle Erdungsstellen prüfen. Insbesondere den Anschluss am Ansaugöffnung.
Nach dem Entleeren des Behälters schaltet der Industriesauger nicht mehr ein	Flüssigkeitsstandschlauch verstopft	Den Behälter aushaken und die Flüssigkeitsstandanzeige reinigen.

D

D

1

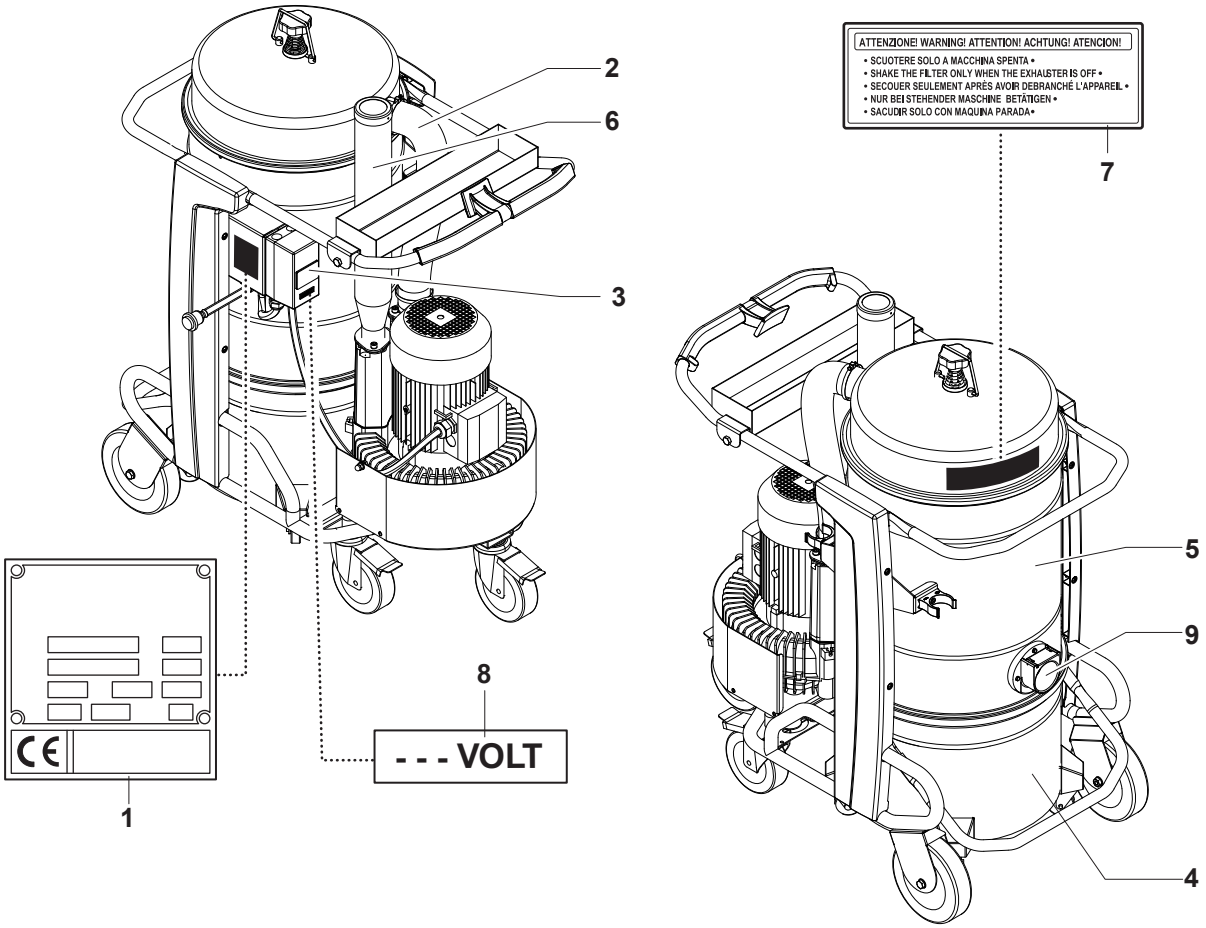
ATTENZIONE! WARNING! ATTENTION! ACHTUNG! ATENCION!
• SCUOTERE SOLO A MACCHINA SPENTA •
• SHAKE THE FILTER ONLY WHEN THE EXHAUSTER IS OFF •
• SECOUER SEULEMENT APRÈS AVOIR DEBRANCHÉ L'APPAREIL •
• NUR BEI STEHENDER MASCHINE BETÄTIGEN •
• SACUDIR SOLO CON MAQUINA PARADA •
2
6
3
7
5
9
8
- - - VOLT
1
4

2

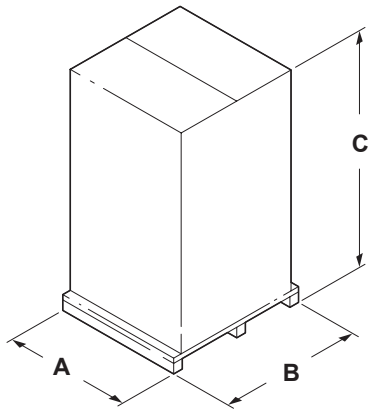
C
A
B

3

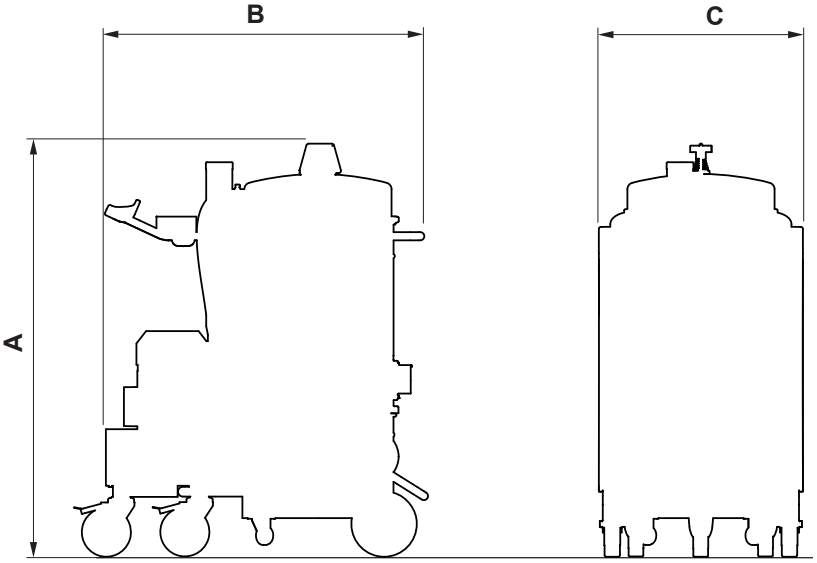
B
C
A

4

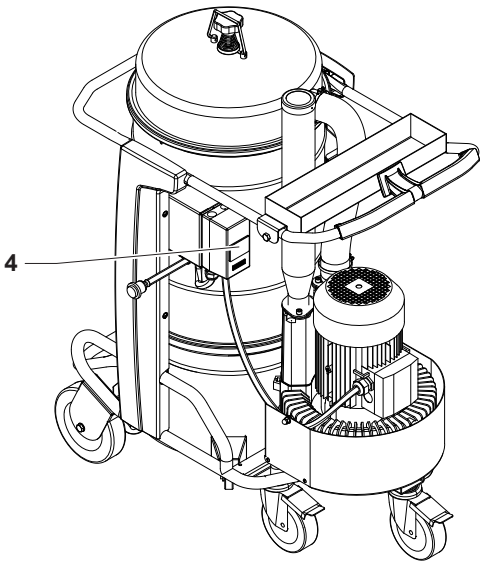

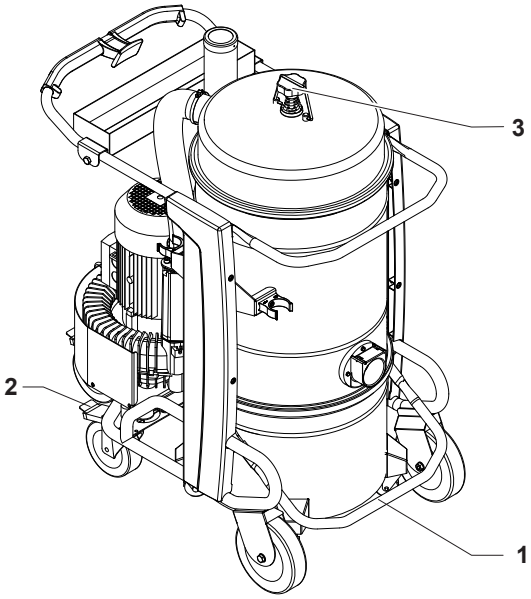

5

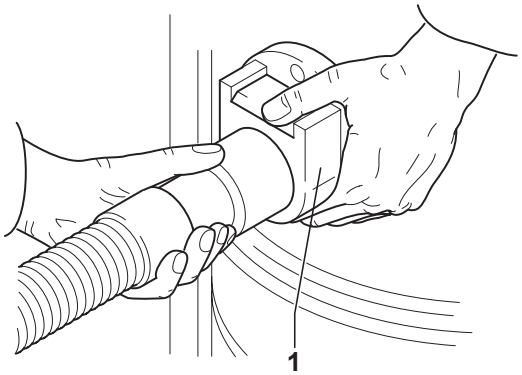

6

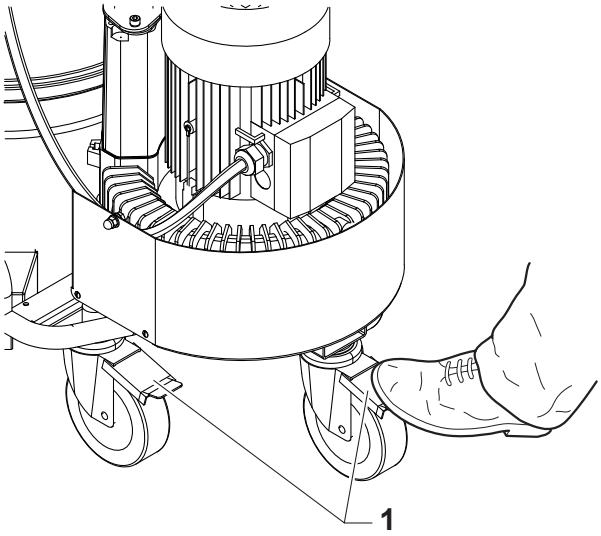

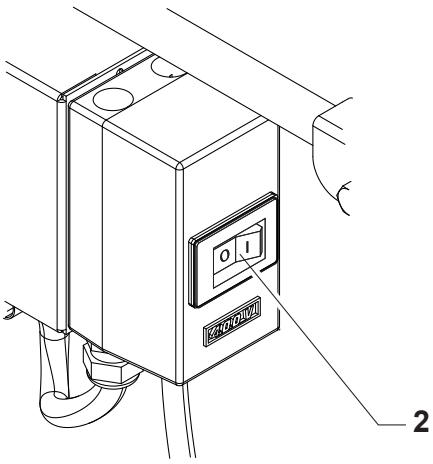

7

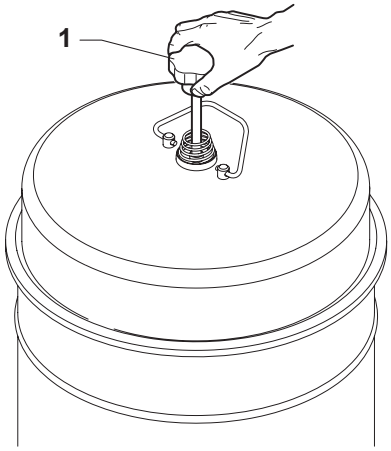

8

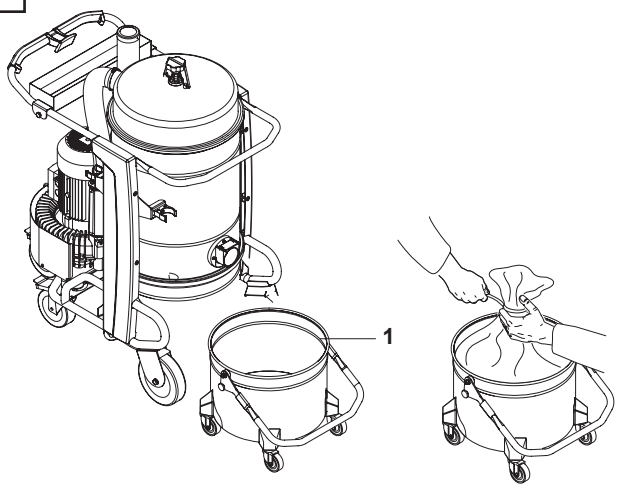

9

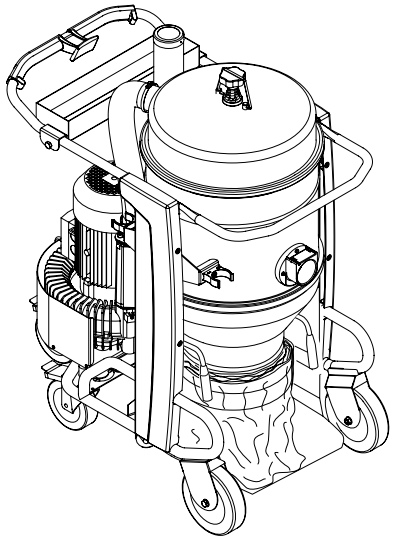

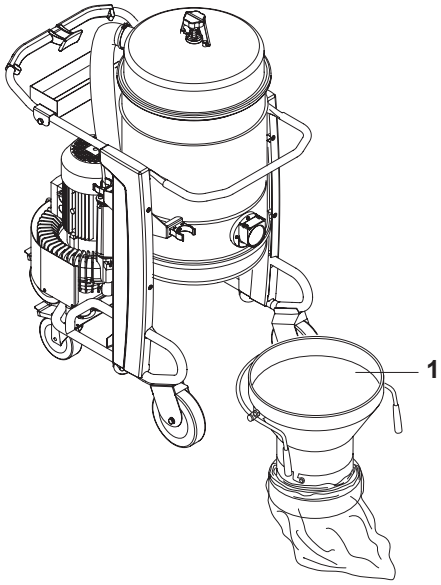

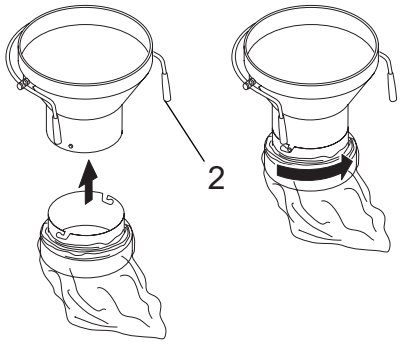

10

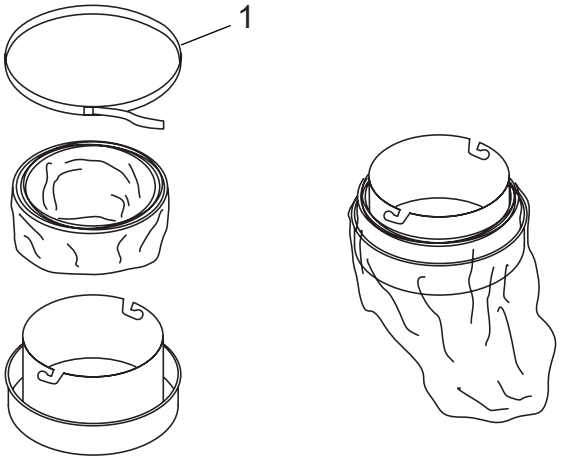

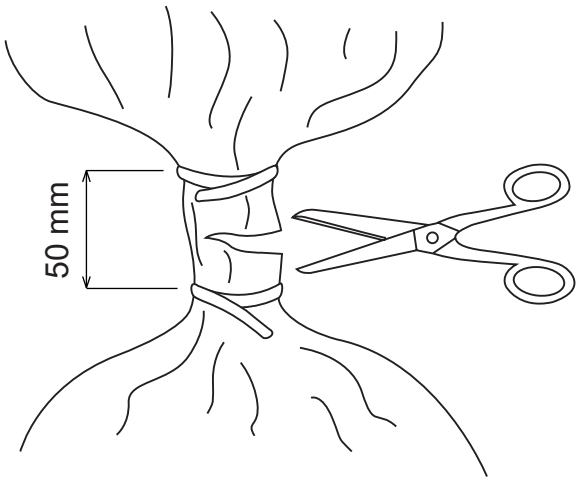

11

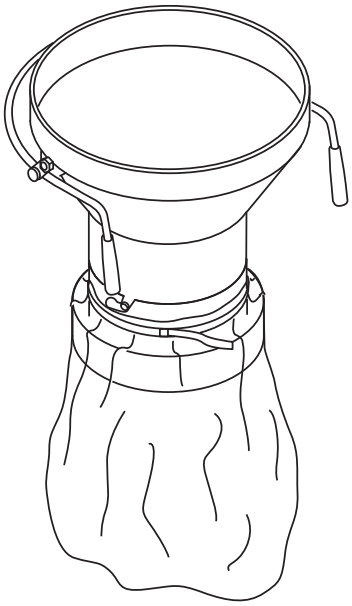

12

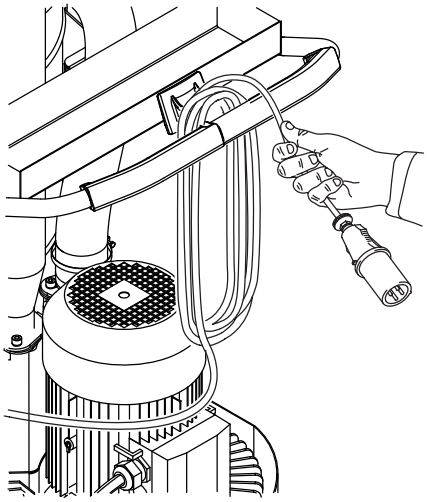

13

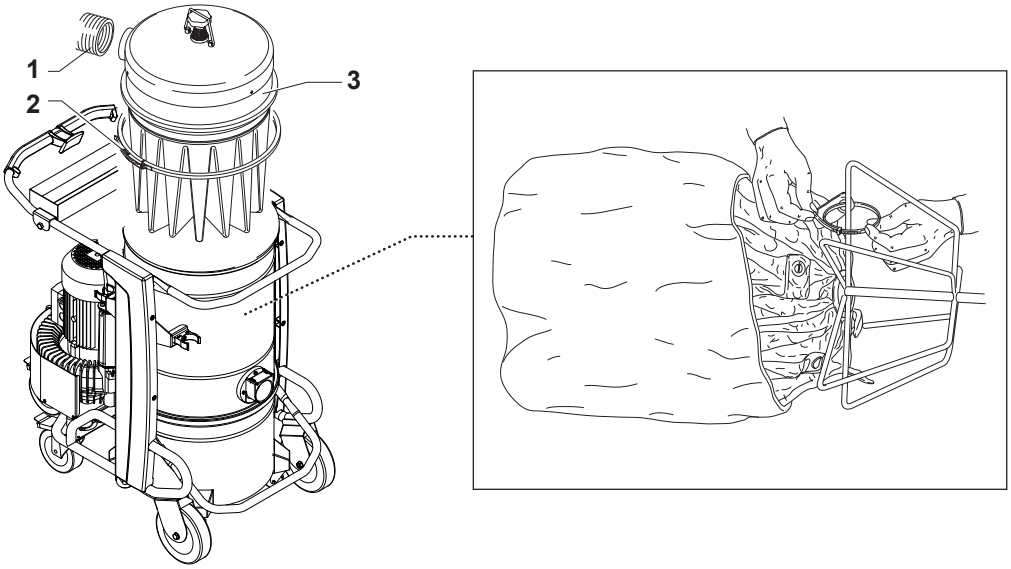

14

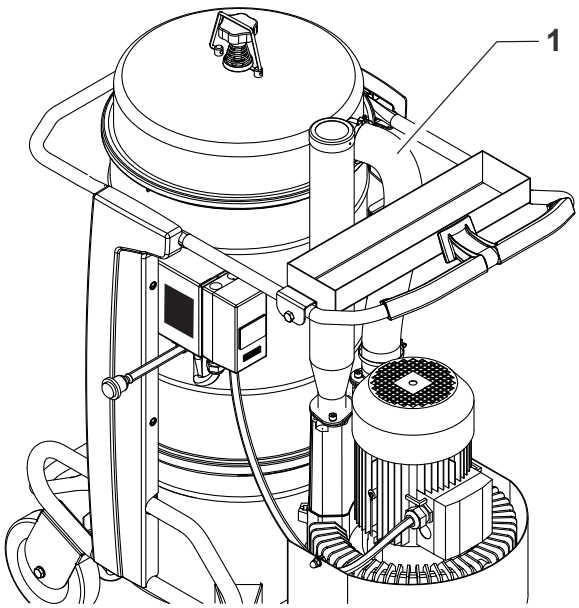

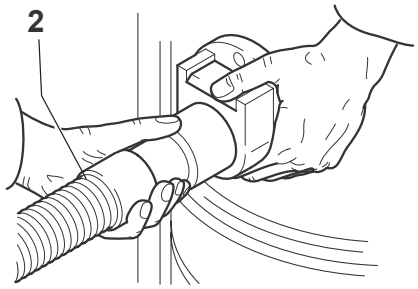

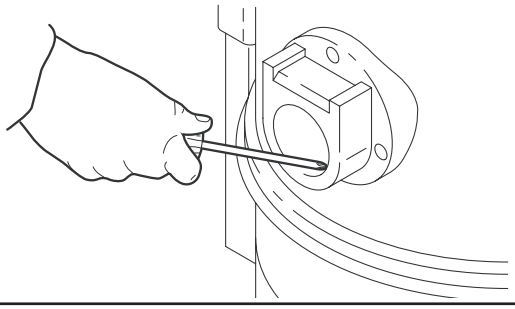

15

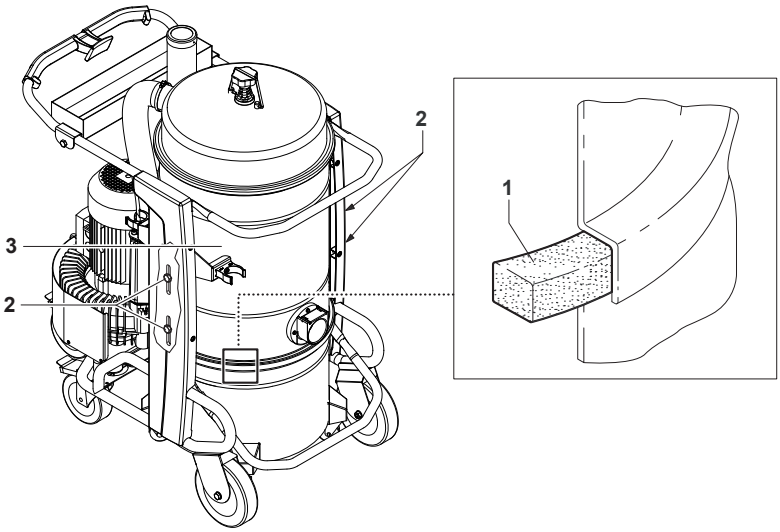

16

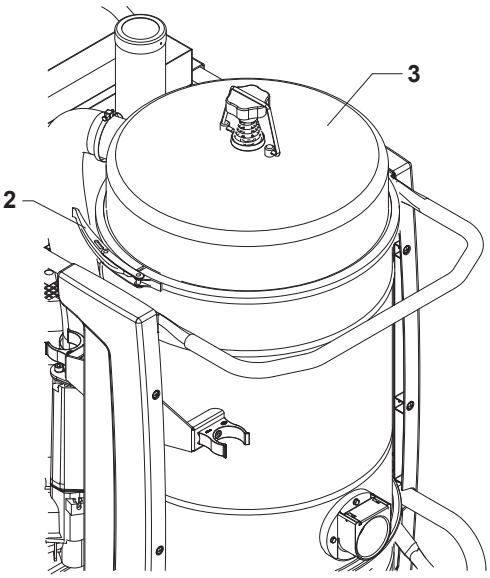

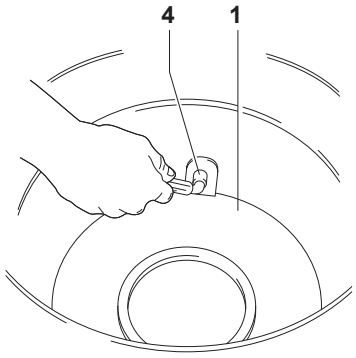

17

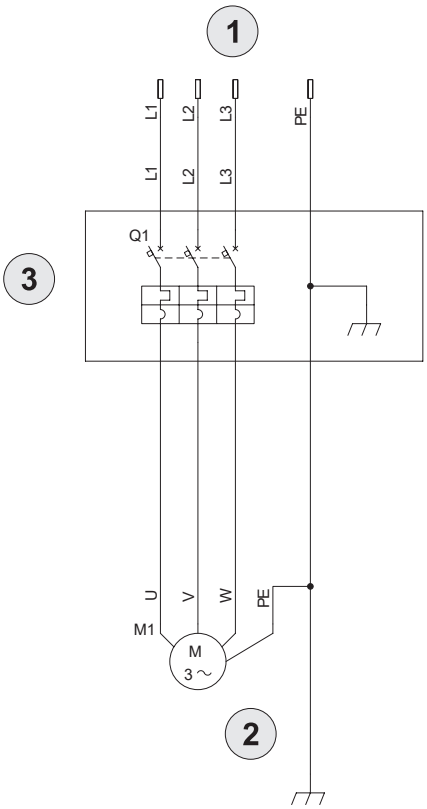

18

Nilfisk®

Nilfisk S.p.A. a socio unico

Sede Legale:
Via Vittor Pisani, 27
20124 Milano
Sede Amm.va e Operativa:
Via Porrettana, 1991
41059 Zocca (Modena) Italy

Tel. +39 059 9730005
Fax +39 059 8730065
www.nilfisk.com
industrial-vacuum@nilfisk.com

C.F. 01220680936
P. IVA 10803750156
Capitale sociale € 1.806.000
Reg. Imprese di Milano
n° 01220680936
REA n° MI 1700646

CE01 04/2016

Dichiarazione "CE" di conformità - Allegato II 1A - 2006/42/EC
Ec Declaration of Conformity - Enclosure II 1A - 2006/42/EC
Eg - Konformitätserklärung - Anhang II 1A - 2006/42/EC
Déclaration de Conformité Ce - Annexe II 1A - 2006/42/EC
Declaración de Conformidad Ce - Anexo II 1A - 2006/42/EC
Prohlášení o Shodě Se Směrnicemi Evropského Společenství - Příloha II 1A - 2006/42/EC
Prehlásenie o Zhode so Smernicami Európskeho Spoločenstva - Príloha II 1A - 2006/42/EC
Izjava o Ustreznosti s Smernicami Evropske Skupnosti - Ohišje II 1A - 2006/42/EC
Verklaring van Overeenkomstigheid Eg - Bijlage II 1A - 2006/42/EC
Eu Konformitetserklæring - Anneks II 1A - 2006/42/EC
Ek Atbilst`Ibas Certifikāts - Aptvaras II 1A - 2006/42/EC
El Vastavuse Deklaratsioon - Korpuses II 1A - 2006/42/EC
Eu-Vaatimustenmukaisuusvakuutus - Aitaus II 1A - 2006/42/EC
Atitikimo Europos Bendrijos Ec Direktyvoms Deklaracija - Lžogojums II 1A - 2006/42/EC
Konformità Ec - Eghluq II 1A - 2006/42/EC
Deklaracja Zgodno Sci Ec - Zał Ączník II 1A - 2006/42/EC
Declaração de Conformidade Ec - Anexo II 1A - 2006/42/EC
Eg-Konformitetsförklaring - Bilaga II 1A - 2006/42/EC
Ek Szabványossági Nyilatkozat - Melléklet II 1A - 2006/42/EC
Ef-Overensstemmelseserklæring - Bilag II 1A - 2006/42/EC
Δήλωση πιστότητας ΕΚ - Περίφραξη II 1A - 2006/42/EC
Декларация о соответствии -Приложение II 1A - 2006/42/EC
AT Uygunluk Beyanı - Birlikte veril. II 1A - 2006/42/EC

Nilfisk S.p.A.

Dichiara sotto la propria responsabilità che la macchina
We declare under our own responsibility that the machine
Wir erklären unter eigener Verantwortung, dass die Maschine
Nous déclarons sous notre seule responsabilité que la machine
Declaramos bajo nuestra responsabilidad que la máquina
Prohlašujeme na naší vlastní odpovědný, že stroj
Prehlasujeme na našu vlastnú zodpovednosť, že stroj
Izjavljamo pod lastno odgovoren Ta stroj
Wij verklaren onder onze verantwoordelijkheid dat de machine
Vi erklærer hermed under fuldt ansvar at maskine
Apliecinām uz mūsu atbildību, ka mašīna
Me kinnitame ja kanname enda vastutusel, et masinVakuutamme omalla vastuullamme että kone
Mēs paziņojam, saskaņā ar mūsu pašu atbildibā, kā mašīna
Niddikjaraw taht ir-responsabbità tagħna li l-magna
Deklarujemy pod własną odpowiedzialnością że maszyna
Declaramos sob nossa responsabilidade que a máquina
Härmed förklarar vi och påtar oss ansvaret för att den maskin
Felelősségünk tudatában kijelentjük hogy gép
Vi erklærer under vores eget ansvar, at maskinen
Δηλώνουμε με δική μας ευθύνη ότι το μηχάνημα
Мы заявляем, под нашу собственную ОТВЕТСТВЕННОСТЬ Чтобы машина
Sorumluluğu bizde olmak kaydıyla makinenin aşağıda listelenen

CE

VERSIONE IN LINGUA ORIGINALE

) RISULTA IN CONFORMITÀ con quanto previsto dalle seguenti direttive comunitarie:

irettiva comunitaria

Direttiva macchine: 2006/42/EC

Direttiva compatibilità elettromagnetica: 2014/30/EU

) SODDISFA i requisiti delle seguenti norme armonizzate
N ISO 12100:2010
N 60335-2-69:2012
N 55014-1:2006

) Responsabile del file tecnico secondo 2006/42/EC: Nilfisk SpA

) La presente dichiarazione perde la sua validità:
qualora vengano apportate modifiche alla macchina;
qualora non vengano rispettate le prescrizioni del manuale uso e manutenzione. (I)

1) The machine is in compliance with the Directive and Standards below listed:

Comunity Directives

• Machines Directive: 2006/42/EC

• Electro Magnetic Compatibility Directive: 2014/30/EU

2) Harmonized regulation Applied
EN ISO 12100:2010
EN 60335-2-69:2012
EN 55014-1:2006

3) Responsible for the technical file according to 2006/42/EC: Nilfisk SpA

4) The present declaration loses its validity:
- in case of modifications to the machine;
- when the rules cited in the use and maintenance booklet are not respected- (GB)

) Die Maschine ist in Übereinstimmung mit der Richtlinie und unten aufgeführten Normen:

GW Richtlinien

Maschinen-Richtlinie: 2006/42/EC

Richtlinie über elektromagnetische Verträglichkeit: 2014/30/EU

) Angewandte harmonisierte Regulierung
N ISO 12100:2010
N 60335-2-69:2012
N 55014-1:2006

) Verantwortlich für das technische Dossier nach 2006/42/EC: Nilfisk SpA

) Diese Erklärung verliert ihre Gültigkeit:
Sobald Änderungen an der Maschine vorgenommen werden;
Sobald die im Handbuch für Gebrauch und Wartung enthaltenen Vorschriften nicht berücksichtigt werden. (D)

1) La machine est en conformité avec la directive et les normes ci-dessous:

Directives Communautaires CE

• Directive Machines: 2006/42/EC

• Directive Compatibilité Electromagnétique: 2014/30/EU

2) Réglementation harmonisée appliquée
EN ISO 12100:2010
EN 60335-2-69:2012
EN 55014-1:2006

3) Responsable du dossier technique selon 2006/42/EC: Nilfisk SpA

4) La présente déclaration perd toute validité:
- Si la machine subit des modifications;
- Si les prescriptions contenues dans ce manuel d'utilisation et d'entretien ne sont pas respectées. (F)

) La máquina se encuentra en cumplimiento de la Directiva y las normas que figuran a continuación:

irectivas Comunitarias EC

Directiva Máquinas: 2006/42/EC

Directiva de compatibilidad electromagnética: 2014/30/EU

) Regulación armonizada que se aplica
N ISO 12100:2010
N 60335-2-69:2012
N 55014-1:2006

) Responsable de la documentación técnica de acuerdo con 2006/42/EC: Nilfisk SpA

) La presente declaración pierde su validez:
En el caso que se introduzcan modificaciones en la máquina;
En el caso que no se respeten las prescripciones contenidas en el manual de uso y manutención. (E)

1) Stroj je v souladu s touto směrnicí a níže uvedenými:

Směrnice Evropského Hospodářského Společenství

• Stroje Směrnice: 2006/42/EC

• Směrnice o elektromagnetické kompatibilitě 2014/30/EU

2) Harmonizovaná nařízení se vztahují
EN ISO 12100:2010
EN 60335-2-69:2012
EN 55014-1:2006

3) Odpovědnost za technickou dokumentaci podle 2006/42/EC: Nilfisk SpA

4) Toto prohlášení ztrácí svou platnost v následujících případech:
- Pokud by na zařízení byly provedeny změny;
- Pokud by nebyly respektovány pokyny a nařízení uvedené v této uživatelské příručce. (CZ)

) Ptroj je v súlade s touto smernicou a nižšie uvedenými:

nernice Európskeho Hospodárskeho Spoločenstva

Stroje Smernice: 2006/42/EC

Smernica o elektromagnetickej kompatibilite: 2014/30/EU

) Harmonizovaná nariadenia sa vzťahujú
N ISO 12100:2010
N 60335-2-69:2012
N 55014-1:2006

Zodpovednosť za technickú dokumentáciu podľa 2006/42/EC: Nilfisk SpA

) Toto prehlásenie stráca svoju platnosť v nasledujúcich prípadoch:
Ak by na zariadení boli prevedené zmeny;
Ak by neboli rešpektované pokyny a nariadenia uvedené v tejto užívateľské príručke. (SK)

1) Naprava je v skladu z direktivo in standardi spodaj naštetih:

Smernica Evropske Gospodarske Skupnosti

• Direktiva Stroji: 2006/42/EC

• Direktiva o elektromagnetni združljivosti: 2014/30/EU

2) Usklajena regulativa Applied
EN ISO 12100:2010
EN 60335-2-69:2012
EN 55014-1:2006

3) Odgovoren za tehnične dokumentacije v skladu s 2006/42/EC: Nilfisk SpA

4) Ta izjava preneha veljati v sledečih primerih:
- Če je prišlo do kakršnekoli spremembe na napravi;
- Če niso bila upoštevana navodila in uredbe, ki so uvedene v tem priročniku za uporabnika. (SLO)

FAC - SIMILE

1)De machine is in overeenstemming met de richtlijn en de hieronder genoemde normen:

Communautaire Richtlijnen EG

- Machines Richtlijn: 2006/42/EC
- Elektromagnetische compatibiliteit richtlijn: 2014/30/EU

2) Geharmoniseerde regeling Toegepaste
EN ISO 12100:2010
EN 60335-2-69:2012
EN 55014-1:2006

3) Verantwoordelijk voor het technisch dossier volgens 2006/42/EC: Nilfisk SpA

4) De onderhavige verklaring verliest zijn geldigheid:
- Indien wijzigingen aan de machine worden aangebracht;
- Indien de voorschriften, in de handleiding van gebruik en onderhoud, niet worden nageleefd.

NL

1) Maskinen er i samsvar med direktivet og standarder som er oppført nedenfor:

Det Europeiske Fellesskabs Direktiver

- Maskiner Direktiv: 2006/42/EC
- Direktiv Elektromagnetisk kompatibilitet: 2014/30/EU

2) Harmonisert regulering Applied
EN ISO 12100:2010
EN 60335-2-69:2012
EN 55014-1:2006

3) Ansvarlig for den tekniske dokumentasjonen i henhold til 2006/42/EC: Nilfisk SpA

4) De onderhavige verklaring verliest sijn geldigheid:
- Såfremt der foretages ændringer på maskinen;
- Såfremt anvisningerne i brugs- og vedligeholdelsesmanualen ikke overholdes.

N

1) Mašina atitinka šios direktyvos ir standartai toliau išvardytų:

EK Komunitārās Direktīvas

- Mašinos Direktyva: 2006/42/EC
- Elektromagnetinio suderinamumo direktyva: 2014/30/EU

2) Suderintas reguliavimas ne Taikomieji
EN ISO 12100:2010
EN 60335-2-69:2012
EN 55014-1:2006

3) Atsakingas už techninės bylos pagal 2006/42/EC: Nilfisk SpA

4) Šis certifikāts zaudē savu derīgumu:
- Ja, mašīnai tiek veiktas izmaiņas;
- Ja netiek ievēroti lietošanas un apkopes rokasgrāmatā aprakstītie norādījumi.

LT

1) Masin vastab käesoleva direktiivi nõuetele ja standarditele allpool loetletud:

EL Direktiiv

- Masinad Direktiiv: 2006/42/EC
- Elektromagnetilise ühilduvuse direktiiv: 2014/30/EU

2) Harmoneeritud määrusega reguleeritud
EN ISO 12100:2010
EN 60335-2-69:2012
EN 55014-1:2006

3) Vastutab tehnilise toimiku vastavalt 2006/42/EC: Nilfisk SpA

4) Käesolev deklaratsioon kaotab kehtivuse juhul kui:
- Masinat modifitseeritakse;
- Ei peeta kinni kasutamis-ja hooldusjuhendis ettenähtud reeglitest.

EST

1) Kone on direktiivin mukaisesti ja standardien alla:

Euroopan Yhteisön Direktiivit

- Koneet Direktiivin: 2006/42/EC
- Sähkömagneettista yhteensopivuutta koskeva direktiivi: 2014/30/EU

2) Yhdenmukaistettu sääntely Applied
EN ISO 12100:2010
EN 60335-2-69:2012
EN 55014-1:2006

3) Vastuussa teknisen tiedoston mukaisesti 2006/42/EC: Nilfisk SpA

4) Tämä vakuutus ei ole voimassa:
- Jos koneeseen tehdään muutoksia;
- Jos käyttö- ja huolto-oppaan sisältämiä ohjeita ei noudateta.

FIN

1) Mašīna ir saskaņā ar šo direktīvu un standartu zemāk:

EC Bendrijos Direktyvos

- Mašīnas Direktīva: 2006/42/EC
- Elektromagnētiskās saderības direktīva: 2014/30/EU

2) Saskaņots regulējums Lietišķā
EN ISO 12100:2010
EN 60335-2-69:2012
EN 55014-1:2006

3) Atbildīgais par tehnisko dokumentāciju atbilstoši 2006/42/EC: Nilfisk SpA

4) Šī deklarācija tampa negaliojančia:
- Jeigu paleidžiama pristatyto konstrukcija;
- Jeigu nesilaikoma eksploatacijos instrukcijos nurodym ų ar reikalavimų.

LV

1) Il-magna huwa konformi mad-Direttiva u Standards elenkati hawn taħt:

Direttivi Komunitarji KE

- Direttiva Magni: 2006/42/EC
- Direttiva Kompatibilità Elettromanjetika: 2014/30/EU

2) Regolamentazzjoni armonizzata Applikata
EN ISO 12100:2010
EN 60335-2-69:2012
EN 55014-1:2006

3) Responsabbli ghall-fajl tekniku skond 2006/42/EC: Nilfisk SpA

4) Din id-dikjarazzjoni titlef il-validità tagħha:
- Jekk isiru xi emendi fuq il-magna;
- Jekk ma jiġu rispettati l-istruzzjonijiet li jinsabu fil-manwal ta' l-u zu u tal-manu tenzjoni.

MT

1) Urządzenie jest zgodne z dyrektywą i Norm wymienionych poniżej:

Dyrektywy Wspólnotowe EWG

- Dyrektywa Machines: 2006/42/EC
- Dyrektywa kompatybilności elektromagnetycznej: 2014/30/EU

2) Zharmonizowana regulacja Stosowanej
EN ISO 12100:2010
EN 60335-2-69:2012
EN 55014-1:2006

3) Odpowiedzialny za dokumentacji technicznej zgodnie 2006/42/EC: Nilfisk SpA

4) Niniejsza deklaracja traci ważność:
- W przypadku wykonania zmian w maszynie;
- W przypadku nieprzestrzegania zalece ń zawartych w instrukcji obsługi i konserwacji.

PL

1) A máquina está em conformidade com a directiva e normas relacionadas a seguir:

Directivas Comunitárias EC

- Machines Richtlijn: 2006/42/EC
- Diretiva de Compatibilidade Eletromagnética: 2014/30/EU

2) Regulação harmonizada aplicada
EN ISO 12100:2010
EN 60335-2-69:2012
EN 55014-1:2006

3) Responsável pelo processo técnico de acordo com 2006/42/EC: Nilfisk SpA

4) A presente declaração perde a sua validez:
- Se forem feitas modificações na máquina;
- Se não forem respeitadas as prescrições contidas no manual de uso e manutenção.

P

1) Maskinen är i överensstämmelse med direktivet och standarder som anges nedan:

Gemenskapsdirektiv EG

- Maskiner Direktivet: 2006/42/EC
- Direktiv Elektromagnetisk kompatibilitet: 2014/30/EU

2) Harmoniserad reglering Tillämpad
EN ISO 12100:2010
EN 60335-2-69:2012
EN 55014-1:2006

3) Ansvarig för det tekniska underlaget enligt 2006/42/EC: Nilfisk SpA

4) Denna förklaring förlorar sin giltighet:
- Om modifieringar utförs på maskinen;
- Om ej de föreskrifter följs som finns i handboken för drift och underhåll.

S

1) A készülék megfelel az irányelvnek és az alább felsorolt szabványok:

EGK Közösségi Irányelvek

- Gepekre: 2006/42/EC
- Elektromágneses kompatibilitás irányelv: 2014/30/EU

2) Összehangolt szabályozás Alkalmazott
EN ISO 12100:2010
EN 60335-2-69:2012
EN 55014-1:2006

3)Felelős műszaki dokumentáció szerint 2006/42/EC: Nilfisk SpA

4) Jelen nyilatkozat érvényét veszti:
- Amennyiben a gépet módosítják;
- Amennyiben a használati és karbantartási kézikönyvben tartalmazott előírásokat nem tartják be.

H

1) Maskinen er i overensstemmelse med direktivet og standarder, der er anført nedenfor:

EC Community Direktiver

- Machines Direktiv: 2006/42/EC
- Direktiv Elektromagnetisk kompatibilitet: 2014/30/EU

2) Harmoniseret regulering Anvendt
EN ISO 12100:2010
EN 60335-2-69:2012
EN 55014-1:2006

3) Ansvarlig for den tekniske dokumentation i henhold til 2006/42/EC: Nilfisk SpA

4) Denne erklæring mister sin GYLDIGHED:
- Når der foretages ændringer på maskinen;
- Når de bestemmelser, der er indeholdt i brugsanvisningen ikke overholdes.

DK

1) Το μηχάνημα είναι σε συμμόρφωση με την οδηγία και τα πρότυπα που αναφέρονται παρακάτω:

EC Κοινοτική Οδηγία

- Μηχανήματα Οδηγία: 2006/42/EC
- Οδηγία για την ηλεκτρομαγνητική συμβατότητα: 2014/30/EU

2) Εναρμονισμένος κανονισμός Εφαρμοσμένη
EN ISO 12100:2010
EN 60335-2-69:2012
EN 55014-1:2006

3) Υπεύθυνος για τον τεχνικό φάκελο σύμφωνα με το 2006/42/EC: Nilfisk SpA

4) Η δήλωση δεν ισχύει πλέον:
- Κάθε φορά που γίνονται τροποποιήσεις στο μηχάνημα;
- Όταν οι διατάξεις που περιλαμβάνονται στο εγχειρίδιο οδηγιών δεν γίνονται σεβαστά.

GR

1) Машина находится в соответствии с Директивой, и приведенные ниже стандарты:

ЕС Директива Сообщества

- Директивы По Машинам: 2006/42/EC
- Директива по электромагнитной совместимости: 2014/30/EU

2) Согласованная регулирования, применяемого
EN ISO 12100:2010
EN 60335-2-69:2012
EN 55014-1:2006

3)Ответственный за техническую документацию в соответствии с 2006/42/EC: Nilfisk SpA

4) Объявление в больше не действует:
- Всякий раз, когда вносятся изменения машины;
- Всякий раз, когда положения, содержащиеся в руководстве по эксплуатации не соблюдаются

RUS

1) Direktif ve Standartlarla uyumlu olduğunu beyan ederiz:

Topluluk Direktifleri

- Makine Direktifi: 2006/42/EC
- Elektro-Manyetik Uyumluluk Direktifi: 2014/30/EU

2) Uygulanan Uyumlaştırılmış düzenleme
EN ISO 12100:2010
EN 60335-2-69:2012
EN 55014-1:2006

3) 2006/42/AT'ye göre teknik dosya için sorumludur: Nilfisk SpA

4) Mevcut beyan geçerliliini yitirir:
- makinede değişiklikler yapılması durumunda;
- kullanım ve bakım kitapçığında belirtilen kurallara uyulmadığında.

TR

Zocca, _____

Nilfisk s.p.a.
Il Direttore Generale
The General Manager

19

[redacted]

Nilfisk SpA a socio unico
Via Porrettana, 1991 - 41059 Zocca
Modena - Italy
Tel. +39 059 9730000 - Fax +39 059 9730065
industrial-vacuum@nilfisk.com
www.nilfisk.com

Nilfisk®